CLAAS

B
SKRZYNIA BIEGÓW
GBA 25 “QUADRISHIFT”

Pomoc techniczna	Rozdział B
Arion 630-610 C	00 1143 682 0 – Edycja 11.2013

CLICK HERE TO **DOWNLOAD** THE COMPLETE MANUAL

- Thank you very much for reading the preview of the manual.
- You can download the complete manual from: www.heydownloads.com by clicking the link below

- Please note: If there is no response to CLICKING the link, please download this PDF first and then click on it.

CLICK HERE TO **DOWNLOAD** THE COMPLETE MANUAL

Zasady ustawień

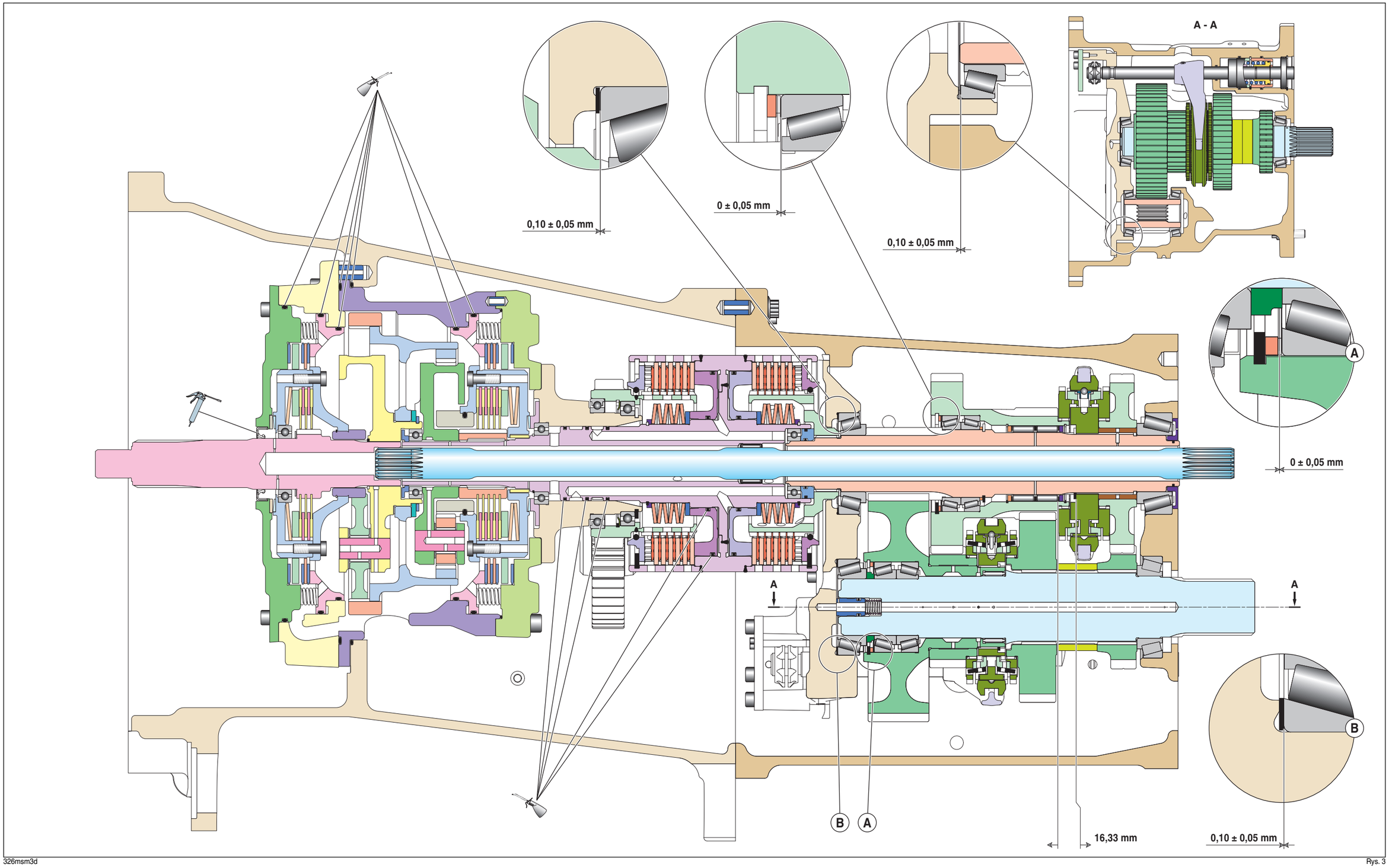

326msm3d

Rys. 3

“Revershift”

1. Ustawienie położenia dolnego pedału.

—> Otrzymać wymiar 16,5 mm.

2. Ustawienie położenia górnego pedału.

—> Otrzymać skok całkowity pedału 169 mm.

3. Ustawienie luzu "pedał wyłączony".

—> Wstawić podkładkę 2,5 mm między włącznik BOC i pedał.

4. Uregulować łącznik przy 60,5 między osiami przegubów kulistych.

5. Ustawić czujnik kątowy w taki sposób, aby otwory regulacji znalazły się w połowie skoku.

6. Uregulować wartość napięcia.

Uwaga: Regulacje te można wykonać za pomocą Win Métadiag®, patrz testy elektryczne.

Pomiar i kontrola

Kontrola ciśnienia smarowania

– Podłączyć tester nr 00 0178 310 0 do złączki rurowej (10) pompy zasilającej smarowania.

– Ciśnienie powinno wynosić około 3,5 barów.

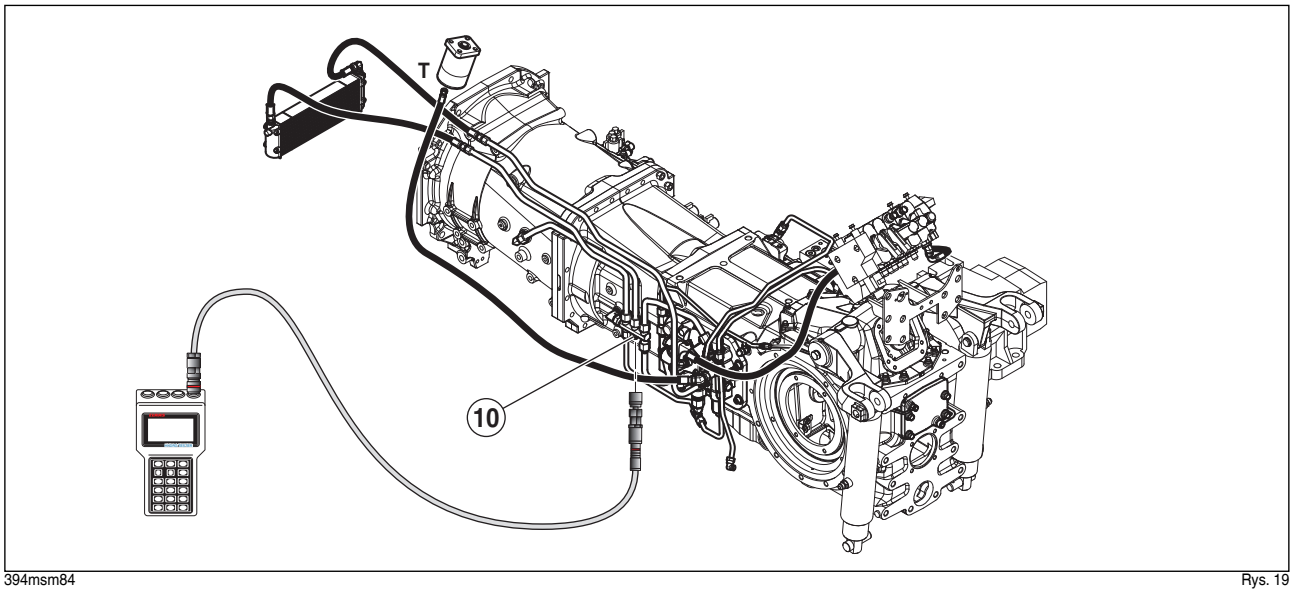

394msm84 Rys. 19

Karty odczytowe

Można zrobić fotokopię karty, aby wypełnić przy każdej interwencji na ciągniku. Jeśli będą musieli Państwo odesłać do serwisu po sprzedaży producenta, należy obowiązkowo podać:

Typ ciągnika:.....

Numer seryjny:.....

Liczbę godzin użytkowania: .....

Datę interwencji: .....

Kontrola ciśnienia smarowania

Warunek próby Temperatura oleju przy 60 °C	Ciśnienie (bar)	Wartość zmierzona (bar)
Silnik włączony przy 850 obr/min	2,2 ± 0,2	
Silnik włączony przy 2 300 obr/min	4,5	

“Revershift”

Kontrola zasady sterowania modułem “Revershift”

Warunki próby:

– Silnik przy prędkości obrotowej 2 300 obr/min.

– Temperatura oleju przy 60 °C.

– Podłączyć tester nr 0 178 310.0 do gniazda ciśnienia “9050” i “9051”.

– Załączyć bieg jazdy do przodu, następnie bieg jazdy do tyłu.

Ciśnienie powinno wynosić 21 barów na odpowiadających zaworach elektrycznych.

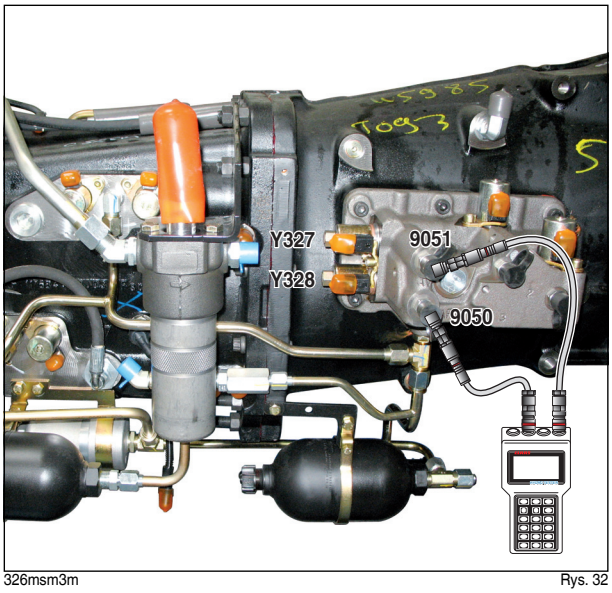

326msm3m Rys. 32

Jazda	Y327 – 9051		Y328 – 9050	
	Ciśnienie (bar)	Zasilanie zaworu elektrycznego (amper)	Ciśnienie (bar)	Zasilanie zaworu elektrycznego (amper)
Do przodu	od 0 do 21	od 0 do 0,8	0	0
Do tyłu	0	0	od 0 do 21	od 0 do 0,8

“Quadrishift”

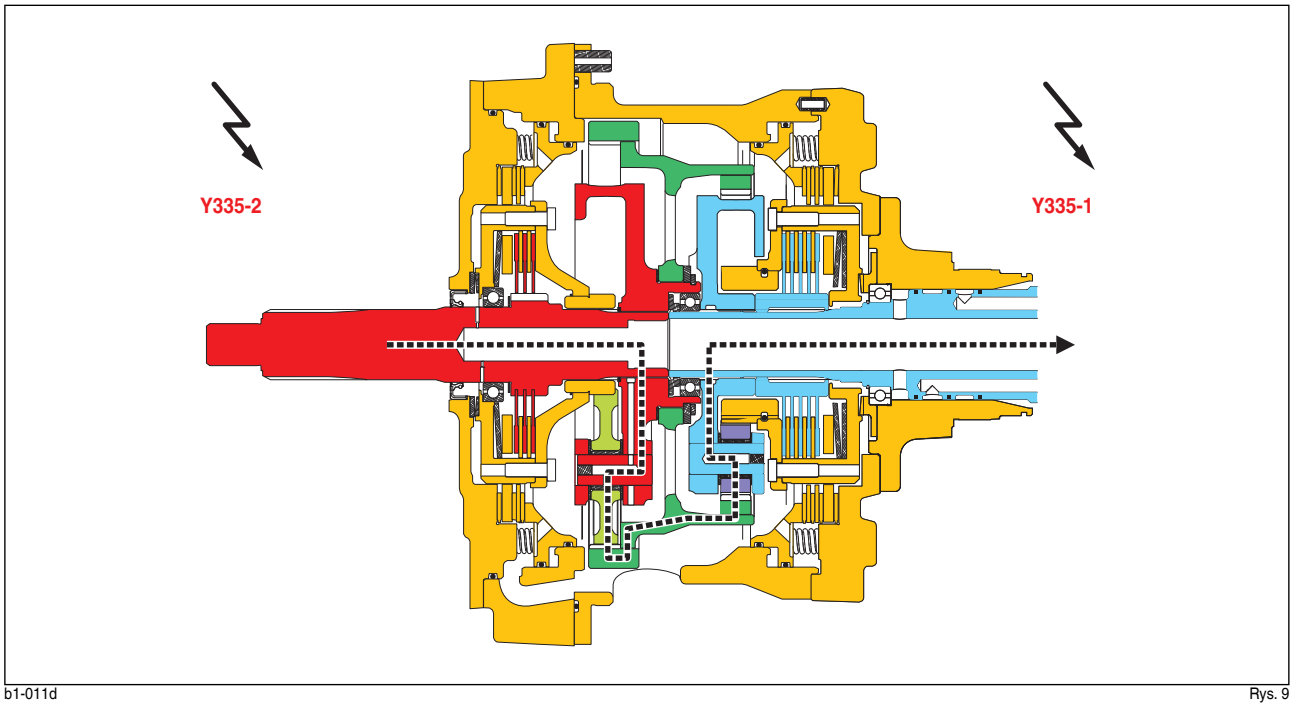

b1-011d Rys. 9

Przełożenie : 2.

Współczynnik : 0,82.

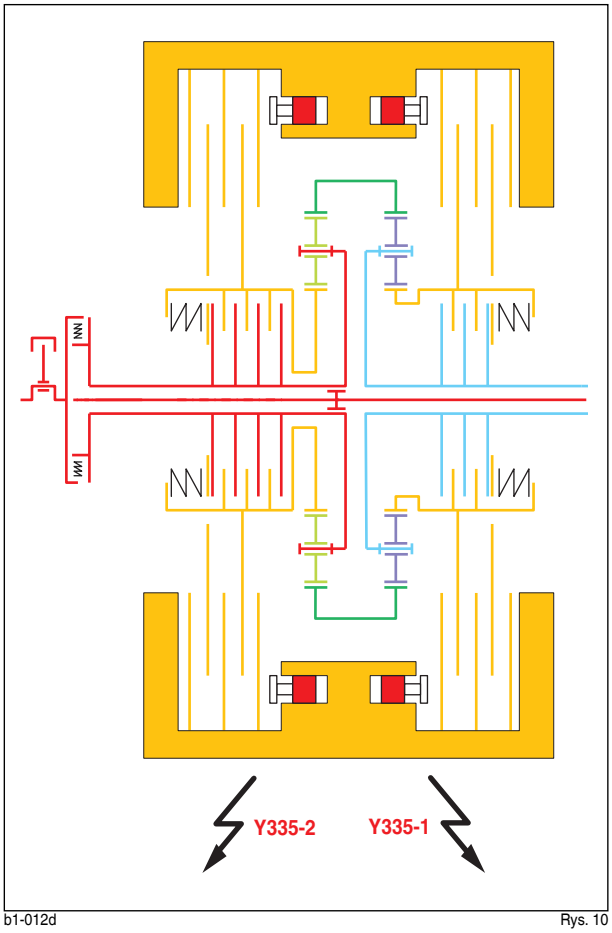

b1-012d Rys. 10

CLICK HERE TO **DOWNLOAD** THE COMPLETE MANUAL

- Thank you very much for reading the preview of the manual.
- You can download the complete manual from: www.heydownloads.com by clicking the link below

- Please note: If there is no response to CLICKING the link, please download this PDF first and then click on it.

CLICK HERE TO **DOWNLOAD** THE COMPLETE MANUAL

Automatyczne zakresy prędkości

Moduł automatycznych zakresów prędkości jest skrzynią z 4 biegami, która składa się z:

– Wału sprzęgłowego (A).

– Wału zdawczego (B).

– Dwóch wybieraków hydromechanicznych (C).

– Zarządzania elektronicznego złożonego z:

– Gałki sterowania zarządzanej przez moduł układu napędu “TR1”.

– Modułu deski rozdzielczej umożliwiającego wyświetlanie informacji o układzie napędu.

– Trzech modułów układu napędu “TR1”, “TR2”, “TR3” zarządzających częścią fizyczną funkcji.

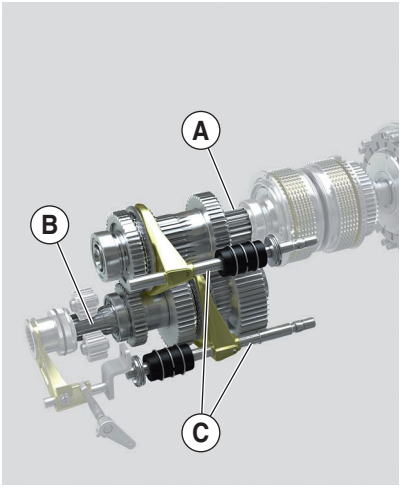

326msm3q Rys. 2

Automatyczne zakresy prędkości

Karty odczytowe

Można zrobić fotokopię karty, aby wypełnić przy każdej interwencji na ciągniku. Jeśli będą musieli Państwo odesłać do serwisu po sprzedaży producenta, należy obowiązkowo podać:

Typ ciągnika:.....

Numer seryjny:.....

Liczbę godzin użytkowania: .....

Datę interwencji: .....

Kontrola ciśnienia smarowania, napełniania

Warunki próby Temperatura oleju przy 60 °C	Ciśnienie (bar)	Wartość zmierzona (bar)
Silnik włączony przy 2 300 obr/min	4,5	

Kontrola przepływów i ciśnienia przy wejściu chłodnicy

Patrz rozdział “E” Układ hydrauliczny.

Kontrola przepływów i ciśnienia przy wyjściu chłodnicy

Patrz rozdział “E” Układ hydrauliczny.

Automatyczne zakresy prędkości

Włączenie zakresu prędkości

Komora (A) nie jest pod ciśnieniem.

Tłok zewnętrzny (P2) ustawiony do oporu, tylko tłok wewnętrzny (p2) umożliwia włączenie synchronizatora.

Sprężyna (89) umożliwia tłumienie odbioru momentu obrotowego.

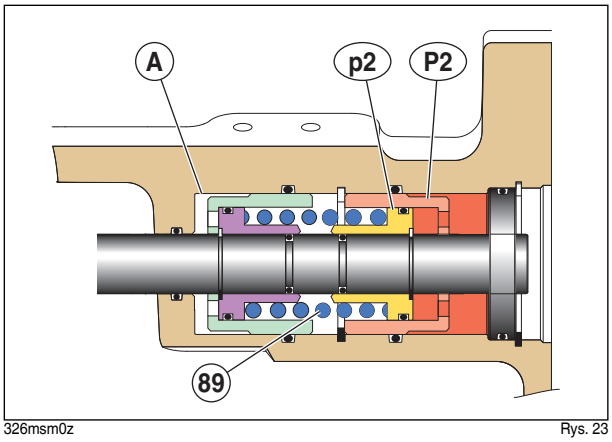

326msm0z Rys. 23

Położenie jałowe hydrauliczne

Komora (A) zostaje wprowadzona pod ciśnienie. Tłok zewnętrzny (P2) pozostaje nieruchomy. Tłoki wewnętrzne (1p) i zewnętrzne (P1) umożliwiają powrót w położenie jałowe synchronizatora.

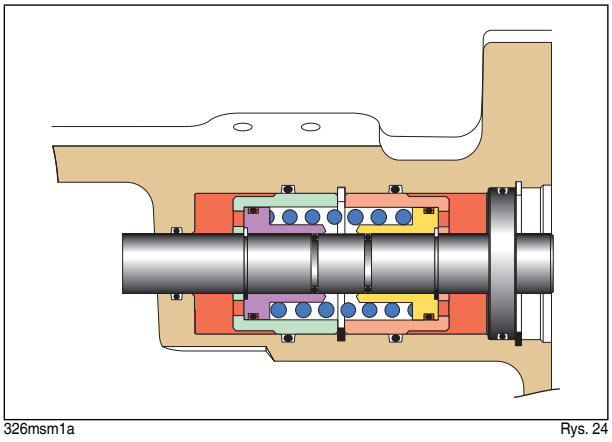

326msm1a Rys. 24

Kontrola położenia synchronizatorów

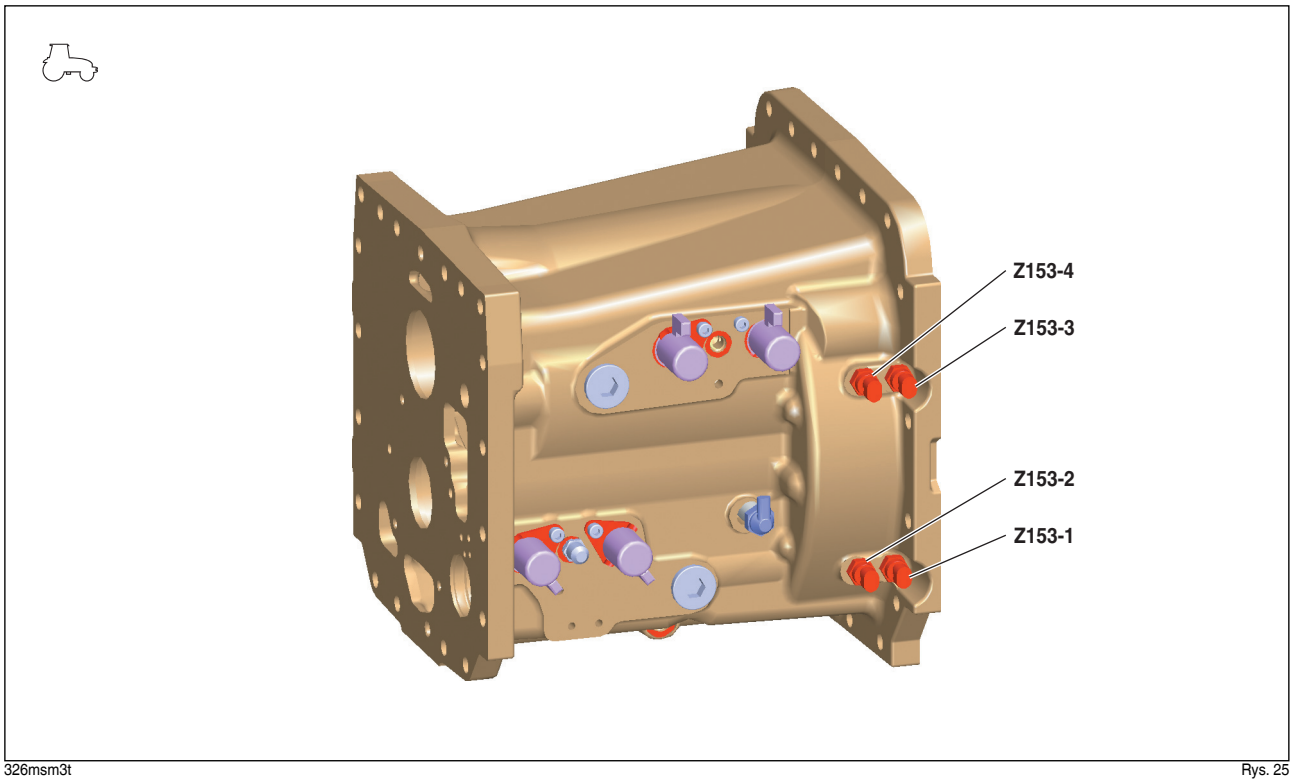

326msm3t Rys. 25

Zakres prędkości powolnych

Schemat elektroniczny

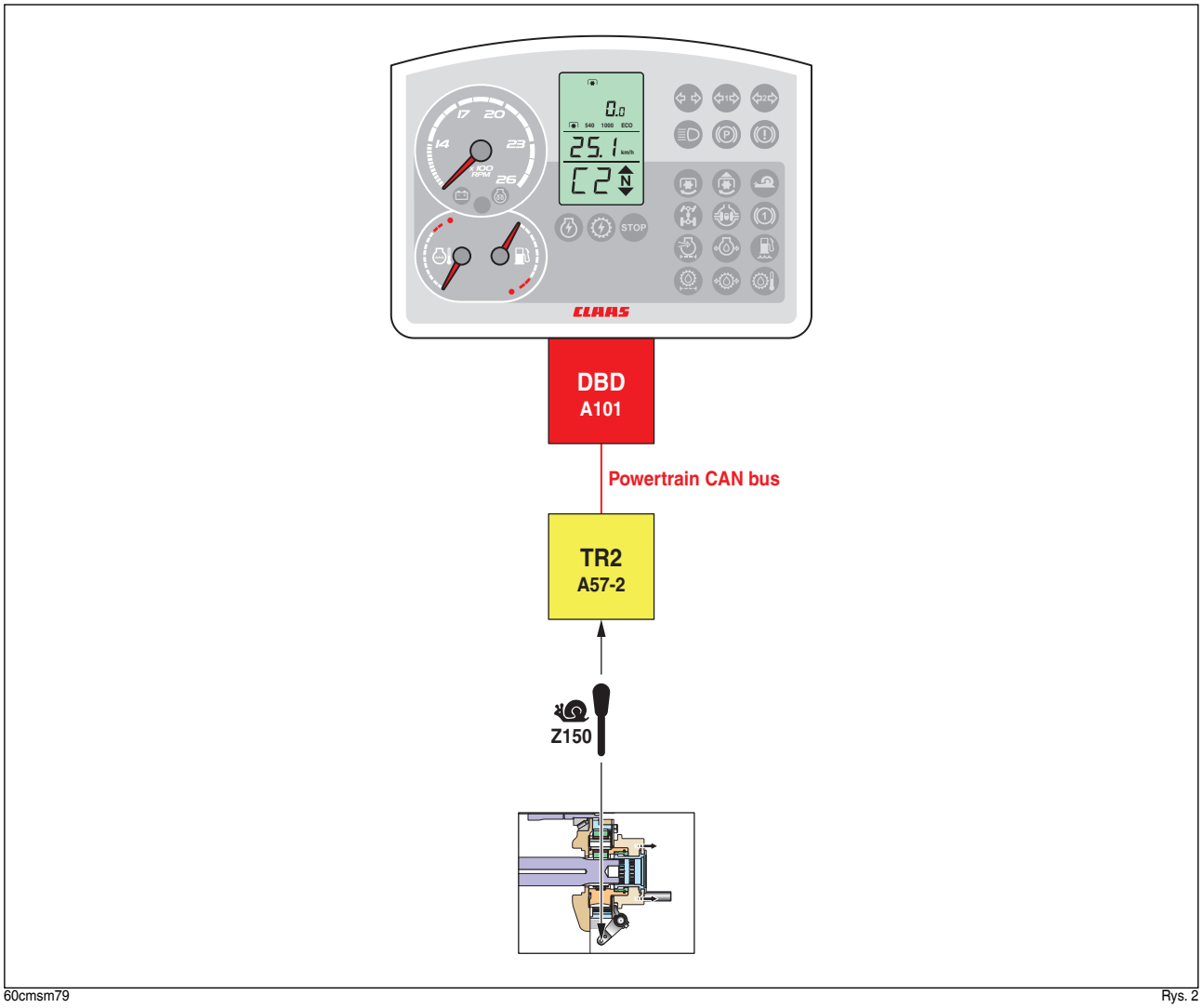

60cmsm79 Rys. 2

Legenda

A57-2 Moduł układu napędu "TR2".

A101 Moduł deski rozdzielczej i komunikacji sieci CAN "DBD".

Z150 Włącznik zakresu prędkości powolnych.

Zakres prędkości bardzo powolnych

Część elektroniczna

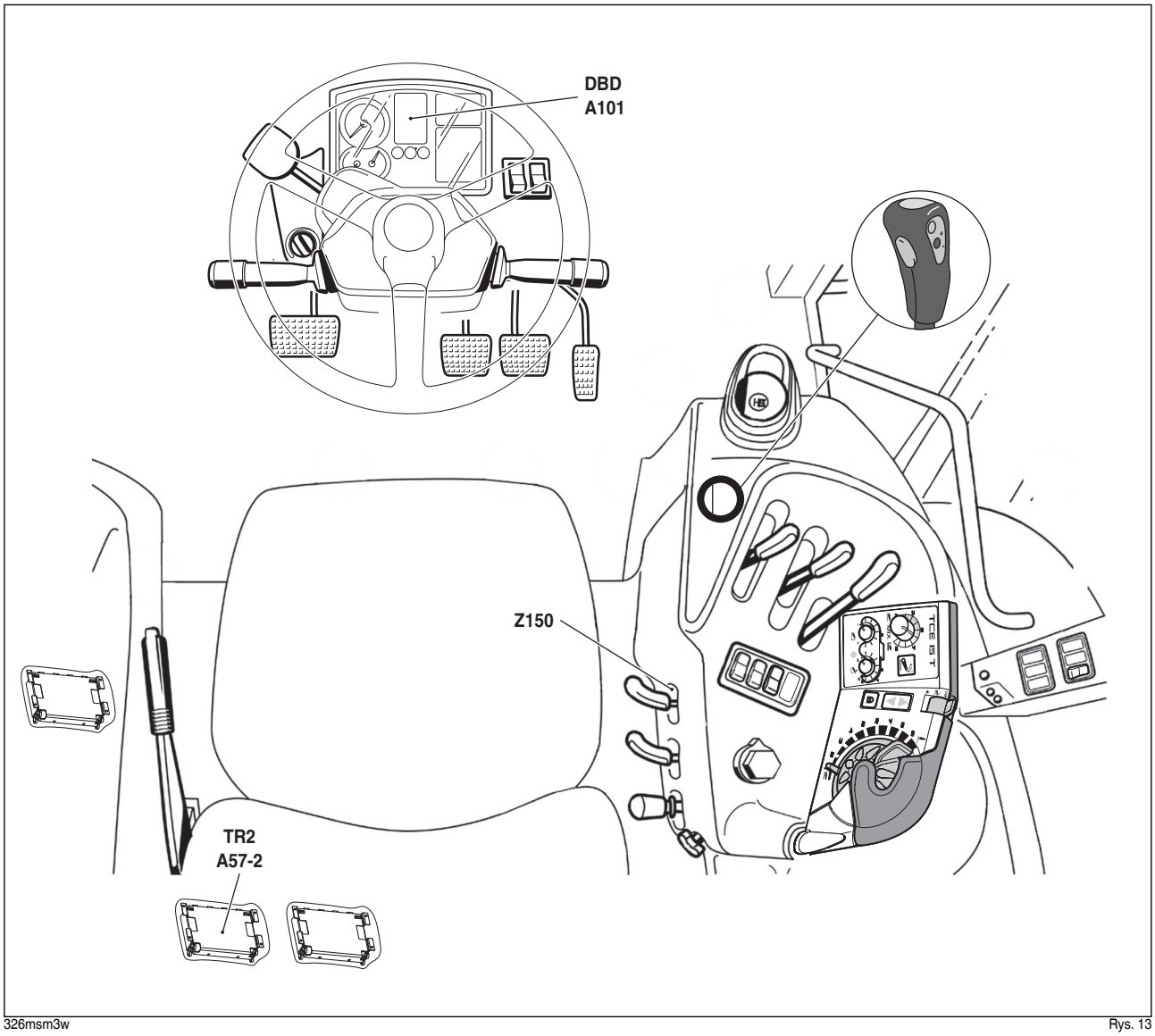

326msm3w

Rys. 13

Tryb roboczy/transportowy

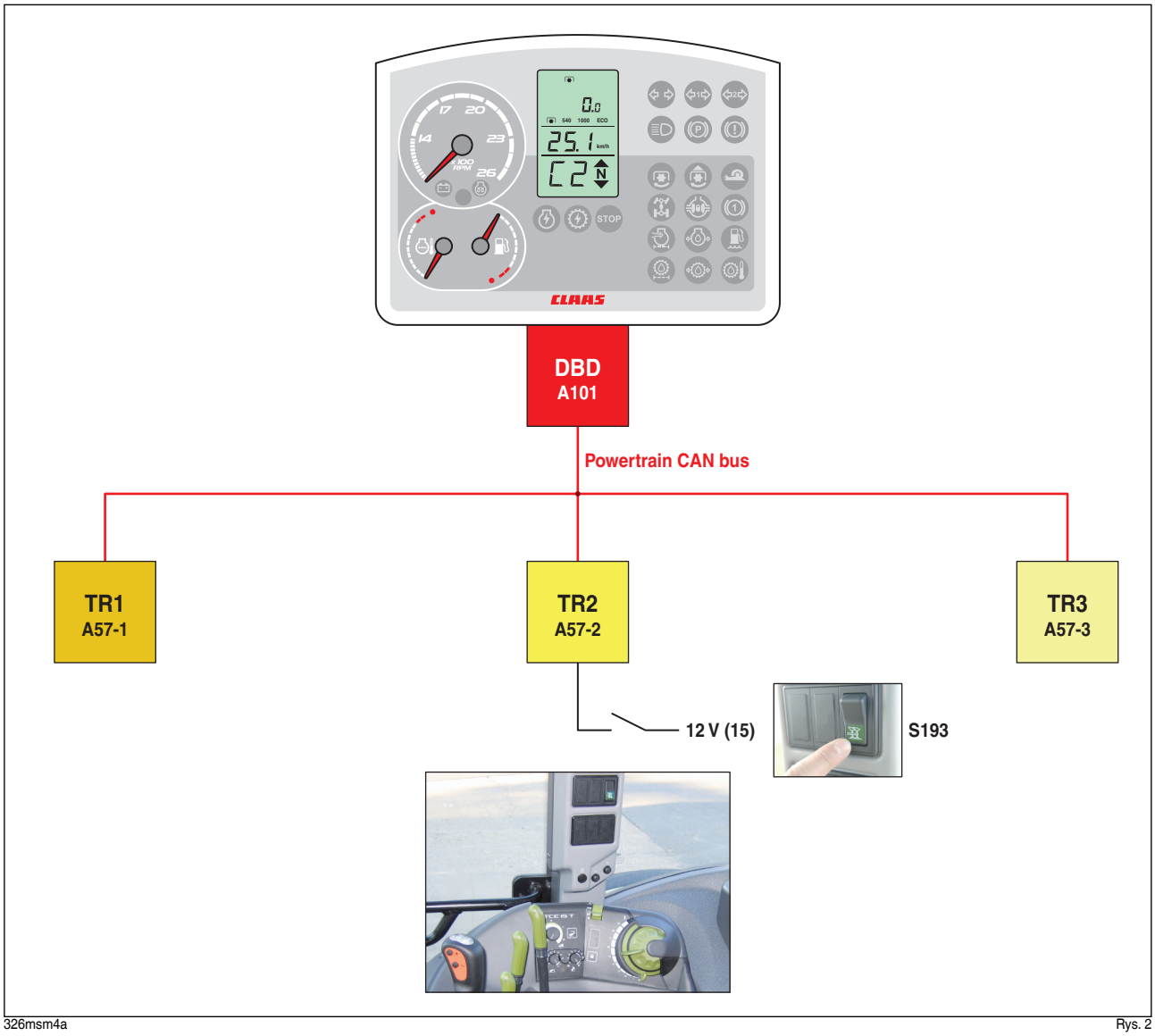

326msm4a Rys. 2

Legenda

A57-1 Moduł układu napędu "TR1".

A57-2 Moduł układu napędu "TR2".

A57-3 Moduł układu napędu "TR3".

A101 Moduł deski rozdzielczej i komunikacji sieci CAN "DBD".

S193 Wyłącznik trybu roboczego/transportowego.

Zasada działania

Ten układ automatyki umożliwia ograniczenie zmian zakresów prędkości do trybu roboczego. Aby poznać dostępne biegi oraz ich tryby zmiany, patrz instrukcja użytkowania.

CLICK HERE TO **DOWNLOAD** THE COMPLETE MANUAL

- Thank you very much for reading the preview of the manual.
- You can download the complete manual from: www.heydownloads.com by clicking the link below

- Please note: If there is no response to CLICKING the link, please download this PDF first and then click on it.

CLICK HERE TO **DOWNLOAD** THE COMPLETE MANUAL